:koleksiyon



Tasarımcı
Koray Malhan

Teamwall

TEAMWALL S0 TWT_MEU

Teamwall, çağdaş çalışma alanlarının dinamik ihtiyaçlarına yanıt veren çok yönlü bir bölücü sistemidir. Yazı tahtası, TV ünitesi, raf sistemi ve pano gibi farklı fonksiyonları bir arada sunarak hem bireysel hem ekip çalışmaları için ilham verici bir ortam yaratır.

Garanti / Temizlik & Bakım

Garanti süresi, teslim tarihinden itibaren beş yıldır. Temizlik ve bakım bilgileri için aşağıdaki QR kodu okutunuz.

Üretim Süresi / Montaj Notları

6-8 hafta + Kargo süresi
Ürün monte edilmiş olarak teslim edilir.

Ürün Açıklaması

• Ön yüzeyinde yarı döşemeli ve yarı beyaz lamine MDF panellerle tasarlanmıştır.
• Arka yüzey ise tamamen döşemelidir.
• Çerçevesi toz boyalı alüminyumdan üretilmiştir ve ayaklarında hareket kolaylığı sağlayan tekerlekler bulunmaktadır.
• Ürün, 42 inç'e kadar televizyon kullanımı için uygundur.
• Panelin alt kenarı ile zemin arasındaki mesafe 196 mm (7,7 inç) olarak tasarlanmıştır.

Boyutlar

Hacim	0.17 m3
Paket	4
Ağırlık	0 kg

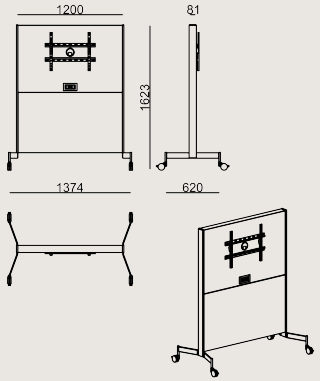

TEAMWALL S0 TWT_MEU MELAMIN KUMAS A EP
Toplam Genişlik: 1374 mm"
Toplam Derinlik: 620 mm"
Toplam Yükseklik: 1623 mm"

RENKLER & MALZEMELER

Metal Renkleri

3101 WHITE POWDER COATING


METALLIC BROWN POWDER COATING


METALLIC ANTHRACITE POWDER COATING

Laminat Renkleri


A610 CABANA VNR


A662 REMBRANDT ART

D264 BONY DÜZ

D218 KASMIR NTR


D142 GRANIT NTR


D164 LUNA NTR

Kumaş renkleri

A Kumaş: Crepe
B Kumaş: Era, Valor
C Kumaş: Furnilana
D Kumaş: Synergy

Tüm renkler &
malzemeler & kataloglar için tarayın