:koleksiyon



Tasarımcı
Koray Malhan

Teamwall

TEAMWALL S0 TWS

Teamwall, çağdaş çalışma alanlarının dinamik ihtiyaçlarına yanıt veren çok yönlü bir bölücü sistemidir. Yazı tahtası, TV ünitesi, raf sistemi ve pano gibi farklı fonksiyonları bir arada sunarak hem bireysel hem ekip çalışmaları için ilham verici bir ortam yaratır.

Garanti / Temizlik & Bakım

Garanti süresi, teslim tarihinden itibaren beş yıldır. Temizlik ve bakım bilgileri için aşağıdaki QR kodu okutunuz.

Üretim Süresi / Montaj Notları

6-8 hafta + Kargo süresi
Ürün monte edilmiş olarak teslim edilir.

Ürün Açıklaması

• Üst ve alt rafları, laminat kaplı yonga levhadır.
• Orta raf ise balmumu kaplamalı ve bıçak kenarı pahlı formdadır.
• Çerçeve ve ayaklar toz boyalı metalden oluşur, taban kısmında fren mekanizmasına sahip dört adet siyah plastik tekerlek vardır.
• Panelin alt kenarı ile zemin arasındaki mesafe 312 mm (12,3 inç) dir.

Boyutlar

Hacim	0.23 m3
Paket	6
Ağırlık	0 kg

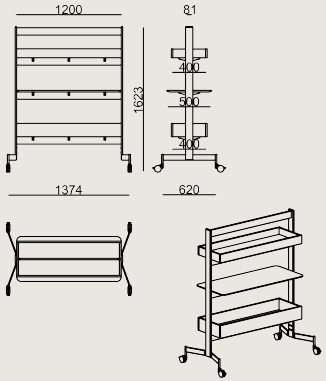

TEAMWALL S0 TWS MELAMIN EPOKSI
Toplam Genişlik: 1374 mm"
Toplam Derinlik: 620 mm"
Toplam Yükseklik: 1623 mm"

RENKLER & MALZEMELER

Metal Renkleri

3101 WHITE POWDER COATING

METALLIC BROWN POWDER COATING

METALLIC ANTHRACITE POWDER COATING

Laminat Renkleri

A610 CABANA VNR

A662 REMBRANDT ART

D264 BONY DÜZ

D218 KASMIR NTR

D142 GRANIT NTR

D164 LUNA NTR

Tüm renkler &
malzemeler & kataloglar için tarayın