:koleksiyon



Tasarımcı
Koray Malhan

Teamwall

TEAMWALL S0 TWB BYZ MNYTK

Teamwall, çağdaş çalışma alanlarının dinamik ihtiyaçlarına yanıt veren çok yönlü bir bölücü sistemidir. Yazı tahtası, TV ünitesi, raf sistemi ve pano gibi farklı fonksiyonları bir arada sunarak hem bireysel hem ekip çalışmaları için ilham verici bir ortam yaratır.

Garanti / Temizlik & Bakım

Garanti süresi, teslim tarihinden itibaren beş yıldır. Temizlik ve bakım bilgileri için aşağıdaki QR kodu okutunuz.

Üretim Süresi / Montaj Notları

6-8 hafta + Kargo süresi
Ürün monte edilmiş olarak teslim edilir.

Ürün Açıklaması

• Bölücü panelin ön yüzeyi yarı döşemeli ve yarı beyaz yazı tahtasına ve arka yüzeyi ise tamamen döşemelidir.
• Çerçeve toz boyalı alüminyumdur ve ayaklarda tekerlekler bulunur.
• Zemin ile panelin alt kısmı arasındaki mesafe 196 mm/7,7 inçtir.

Boyutlar

Hacim	0.29 m3
Paket	4
Ağırlık	61.5 kg

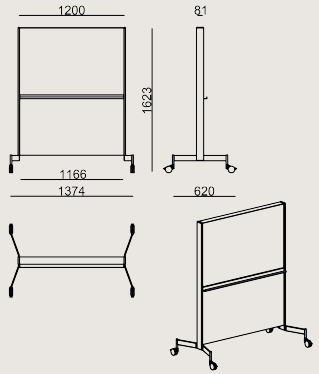

TEAMWALL S0 TWB BEYAZ LAM MNYTK KMS A EP
Toplam Genişlik: 1374 mm"
Toplam Derinlik: 620 mm"
Toplam Yükseklik: 1623 mm"

RENKLER & MALZEMELER

Metal Renkleri

3101 WHITE
POWDER COATING


METALLIC BROWN
POWDER COATING


METALLIC
ANTHRACITE
POWDER COATING

Kumaş renkleri

A Kumaş: Crepe
B Kumaş: Era, Valor
C Kumaş: Furnilana
D Kumaş: Synergy

Tüm renkler &
malzemeler & kataloglar için tarayın