:koleksiyon



Tasarımcı
Studio Kairos

NABUCCO S0 SOL KOLTUK

Nabucco, yumuşak hatları ve modüler yapısıyla farklı mekanlara uyum sağlayan esnek bir oturma çözümüdür. Ergonomik formu ve sade estetiğiyle hem bireysel hem de ortak kullanım alanları için ideal bir konfor sunar. Modüller, istenilen düzende bir araya getirilerek özgün kombinasyonlar oluşturulabilir.

Garanti / Temizlik & Bakım

Garanti süresi, teslim tarihinden itibaren beş yıldır. Temizlik ve bakım bilgileri için aşağıdaki QR kodu okutunuz.

Üretim Süresi / Montaj Notları

6-8 hafta + Kargo süresi
Ürün monte edilmiş olarak teslim edilir.

Ürün Açıklaması

• Ahşap iskeletli bir iç yapıya sahiptir.
• Oturma alanında gereken esnekliği sağlamak amacıyla, font kasasına elastik kolonlar yerleştirilmekte ve üzerine çeşitli yoğunluklarda süngerler kullanılmaktadır.
• Kanepe; sol, sağ ve ara olmak üzere üç modülden oluşmaktadır.
• Modüler yapısı sayesinde kanepeler, metal braketlerle birbirine bağlanabilir.
• Ayaklar, 6 cm yüksekliğinde siyah plastiktir.

Boyutlar

Hacim	0.65 m3
Paket	1
Ağırlık	47 kg

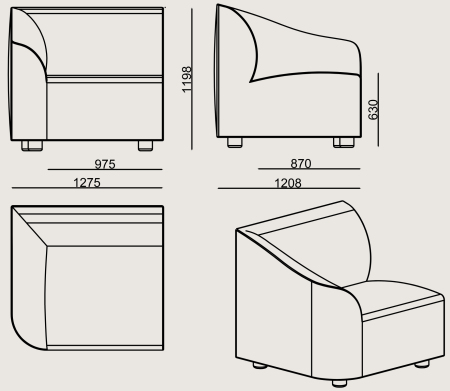

NABUCCO S0 SOL KOLTUK KUMAS A
Toplam Genişlik: 850 mm"
Toplam Derinlik: 805 mm"
Toplam Yükseklik: 799 mm"
Oturma Genişliği: 650 mm
Oturma Derinliği: 580 mm
Oturma Yüksekliği: 420 mm
Kol Yüksekliği: 232 mm
For COM: Customer's Own Material
4,5 meters / 4.37 yards of fabric required.

RENKLER & MALZEMELER

Kumaş renkleri

F Kumaş: Steelcut Trio, Craggan, Credo, Twin, Memory 2

H Kumaş: KUMAS KVADRAT CODA 2

A Kumaş: FK028, PERSAN_HARDY, KUMAS FIDIVI RADIO

B Kumaş: Era, Jet, Savana, Austin, Alba, Tanriverdi, Porto, Vanelli, KETS_CLASIC_VELVET, PERSAN_OLIVIA, KUMAS GABRIEL TONAL

B+ Kumaş: Jeans, Farinoso, Catch, Kvadrat Autumn, Kvadrat Guest, Kvadrat Telemia, FABRIMARE_JEROME, PERS_ARGELES_PLAIN, FABRIMARE_JAZZ, PERSAN_NODA

C Kumaş: Antares, Rivet, Furnilana, Torino, Gina, Taiga, Forte, Thor, FABRIMARE_GIMMEL, PERSAN_BURUNDI, PERSAN_JADON, PER_MALLORCA_PLAIN, PERSAN_BUKONO, PERSAN_BOLD_PLAIN, PERSAN_YAKI, KUMAS FIDIVI CLASS, KUMAS GABRIEL GRAIN

D Kumaş: Synergy, Main Line Flax, Iseo, Duke, Kaori, Avatar, Jupiter, Kvadrat Technicolour, PERSAN_EBRULI, PERSAN_VINCENT, KUMAS FIDIVI NABUCCO

E Kumaş: Matera, Velvety, Onix, Supernova, Smilla, Ipanema, PERSAN_TEGAKI, PERSAN_PAOLA, PERSAN_LAGOS_KOMBN, PERSAN_LAGOS_PLAIN, PERSAN_KAMPALA, LAGOS_HERRINGBONE

Deri renkleri

B Deri: DERI MASTROTTO LINEA 622 NERO, Linea, Atlantic

Suni Deri: Artificial Leathers

A Suni Deri: Artificial Leathers A

Vita Suni Deri: Vita Artificial Leathers

B Suni Deri: Artificial Leathers B

Tüm renkler &
malzemeler & kataloglar için tarayın