koleksiyon



Tasarımcı
Koray Malhan

Song
SONG S3 SH1_C_1822

Song Cabinet Group, iki farklı kapak yüksekliği ve kilitli dolap seçenekleriyle farklı depolama ihtiyaçlarına uyum sağlayan esnek bir depolama sistemi sunar. Song Etajer ise entegre kırtasiye ve dosyalama bölümleriyle yönetici çalışma alanlarının düzen ve depolama ihtiyaçlarını tamamlar.

Garanti / Temizlik & Bakım

Garanti süresi, teslim tarihinden itibaren beş yıldır. Temizlik ve bakım bilgileri için aşağıdaki QR kodu okutunuz.

Üretim Süresi / Montaj Notları

6-8 hafta + Kargo süresi
Ürün monte edilmiş olarak teslim edilir.

Ürün Açıklaması

• Ünitelerin kapak ve arka yüzeyleri, laminat kaplı veya doğal kaplamalı MDF seçenekleriyle sunulur.
• Her iki seçenekte de iç bölümde iki adet laminat raf bulunur.
• Sağ kapakta kilit mekanizması yer alır. Her iki kapakta da üst kenara entegre edilmiş, geniş kavrama yüzeyine sahip alüminyum profil kulplar kullanılır.
• Ürün, kilit mekanizması için iki adet anahtar ile birlikte sunulur.
• Sağ ve Sol Yan Ünitelerde, yan yana konumlandırıldığında dışta kalan yüzey tek parça toz boyalı metal sac ile kaplanır.
• Tekli Ünite, bağımsız kullanım için tasarlandığından tüm yan yüzeyleri toz boyalı metal sac ile kaplanmıştır.
• Ünitelerin birleşim yüzeylerinde melamin kaplı gövde yapısı kullanılır.
• Dolapların üst bölümünde toz boyalı metal hazneler yer alır.
• Bu hazneler doğrudan bitki dikimi için değil, saksıların içerisine yerleştirilmesi amacıyla tasarlanmıştır.
• Ürünle birlikte, düşük sulama ihtiyacına sahip bitki türlerinin tercih edilmesi önerilir.
• Tüm modellerde siyah plastik pabuçlar kullanılır.

Boyutlar

Hacim	0.36 m3
Paket	1
Ağırlık	48 kg

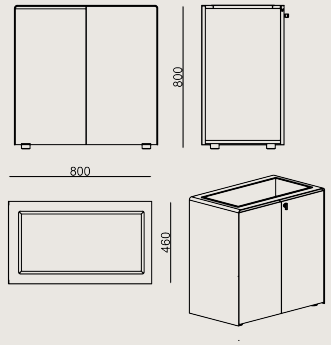

SONG S3 SH1_C_1822 KAPLAMA / EPOKSI
Toplam Genişlik: 800 mm"
Toplam Derinlik: 460 mm"
Toplam Yükseklik: 800 mm"

RENKLER & MALZEMELER

Kaplama Ve Cila Renkleri

18.22 XILO PLANKED SAND FINISH

Metal Renkleri

RAL7044 POWDER COATING
SATIN POWDER COATING
3101 WHITE POWDER COATING
METALLIC BROWN POWDER COATING
METALLIC ANTHRACITE POWDER COATING
SANDY GREY POWDER COATING

Tüm renkler &
malzemeler & kataloglar için tarayın