:koleksiyon



Tasarımcı
**Koray Malhan**

# Song
**SONG S3 RH1_C_1822**

Song Cabinet Group, iki farklı kapak yüksekliği ve kilitli dolap seçenekleriyle farklı depolama ihtiyaçlarına uyum sağlayan esnek bir sistem sunar. Song Pedestal ise entegre kırtasiye ve dosyalama bölümleriyle yönetici çalışma alanlarının düzen ve depolama ihtiyaçlarını tamamlar.

## Garanti / Temizlik & Bakım

Garanti süresi, teslim tarihinden itibaren beş yıldır. Temizlik ve bakım bilgileri için aşağıdaki QR kodu okutunuz.

## Üretim Süresi / Montaj Notları

6-8 hafta + Kargo süresi
Ürün monte edilmiş olarak teslim edilir.

## Ürün Açıklaması

- Ünitelerin kapak ve arka yüzeyleri, laminat kaplı veya doğal kaplamalı MDF seçenekleriyle sunulur.
- Her iki seçenekte de iç bölümde iki adet laminat raf bulunur.
- Sağ kapakta kilit mekanizması yer alır. Her iki kapakta da üst kenara entegre edilmiş, geniş kavrama yüzeyine sahip alüminyum profil kulplar kullanılır.
- Ürün, kilit mekanizması için iki adet anahtar ile birlikte sunulur.
- Sağ ve Sol Yan Ünitelerde, yan yana konumlandırıldığında dışta kalan yüzey tek parça toz boyalı metal sac ile kaplanır.
- Ünitelerin birleşim yüzeylerinde melamin kaplı gövde yapısı kullanılır.
- Dolapların üst bölümünde toz boyalı metal hazneler yer alır.
- Bu hazneler doğrudan bitki dikimi için değil, saksıların içerisine yerleştirilmesi amacıyla tasarlanmıştır.
- Ürünle birlikte kullanılacak bitkilerde, düşük sulama ihtiyacına sahip türlerin tercih edilmesi önerilir.
- Tüm modellerde siyah plastik pabuçlar kullanılır.

## Boyutlar

| | |
|---|---|
| Hacim | 0.36 m3 |
| Paket | 1 |
| Ağırlık | 46.5 kg |

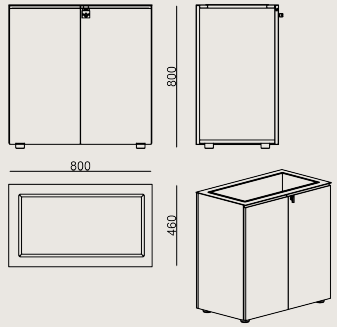


SONG S3 RH1_C_1822 KAPLAMA / EPOKSI
**Toplam Genişlik:** 800 mm"
**Toplam Derinlik:** 460 mm"
**Toplam Yükseklik:** 800 mm"

## RENKLER & MALZEMELER

## Kaplama Ve Cila Renkleri



18.22 XILO PLANKED SAND FINISH

## Metal Renkleri



RAL7044 POWDER COATING



SATIN POWDER COATING



3101 WHITE POWDER COATING



METALLIC BROWN POWDER COATING



METALLIC ANTHRACITE POWDER COATING



SANDY GREY POWDER COATING

Tüm renkler &
malzemeler & kataloglar için tarayın