:koleksiyon



Tasarımcı
Koray Malhan

Song
SONG S3 RH1_1822

Song Cabinet Group, farklı depolama ihtiyaçlarına uyum sağlayan iki farklı kapak yüksekliği ve kilitli dolap seçenekleriyle esnek bir depolama çözümü sunar. Song Pedestal ise entegre kırtasiye ve dosyalama bölümleriyle yönetici çalışma alanlarının düzen ve depolama ihtiyaçlarını tamamlar.

Garanti / Temizlik & Bakım

Garanti süresi, teslim tarihinden itibaren beş yıldır. Temizlik ve bakım bilgileri için aşağıdaki QR kodu okutunuz.

Üretim Süresi / Montaj Notları

6-8 hafta + Kargo süresi
Ürün monte edilmiş olarak teslim edilir.

Ürün Açıklaması

• Ünitelerin kapak ve arka yüzeyleri, laminat kaplı veya doğal kaplamalı MDF seçenekleriyle sunulur.
• Her iki seçenekte de iç bölümde iki adet laminat raf yer alır.
• Sağ kapak kilitlidir. Her iki kapakta da üst kenara entegre edilmiş, geniş kavrama yüzeyine sahip alüminyum profil kulplar kullanılır.
• Ürün, depolama bölümünün kilidi için iki adet anahtar ile birlikte sunulur.
• Sağ ve Sol Yan Ünitelerde, yan yana konumlandırıldığında dışta kalan yüzey tek parça toz boyalı metal sac ile kaplanır.
• Birleşim yüzeylerinde melamin kaplı gövde yapısı kullanılır.
• Orta Ünite, toz boyalı metal üst yüzeye ve her iki birleşim tarafında melamin kaplı gövde yapısına sahiptir.
• Tekli Ünite, bağımsız kullanıma uygun olarak tasarlandığından tüm yan yüzeyleri toz boyalı metal sac ile kaplanmıştır.
• Tüm modellerde siyah plastik pabuçlar kullanılır

Boyutlar

Hacim	0.36 m3
Paket	1
Ağırlık	41.55 kg

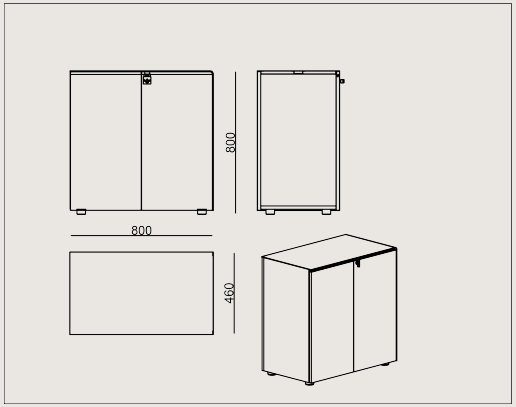

SONG S3 RH1_1822 KAPLAMA / EPOKSI
Toplam Genişlik: 800 mm"
Toplam Derinlik: 460 mm"
Toplam Yükseklik: 800 mm"

RENKLER & MALZEMELER

Kaplama Ve Cila Renkleri

18.22 XILO PLANKED SAND FINISH

Metal Renkleri

RAL7044 POWDER COATING
SATIN POWDER COATING
3101 WHITE POWDER COATING
METALLIC BROWN POWDER COATING
METALLIC ANTHRACITE POWDER COATING
SANDY GREY POWDER COATING

Tüm renkler &
malzemeler & kataloglar için tarayın