:koleksiyon



Tasarımcı
Faruk Malhan

Babil

BABIL S2 SBB4C_GN

Kapaklardaki camlar ince ahşap çıtalarla çerçevelenir, bu ızgara yapısı tasarım dilini oluşturur. Ahşabın sıcaklığıyla camın kontrastı mekâna karakter katar.

Garanti / Temizlik & Bakım

Garanti süresi, teslim tarihinden itibaren beş yıldır. Temizlik ve bakım bilgileri için aşağıdaki QR kodu okutunuz.

Üretim Süresi / Montaj Notları

6-8 hafta + Kargo süresi
Ürün demonte olarak teslim edilir.

Ürün Açıklaması

- Büfenin gövdesi, 16 mm MDF üzeri Dark Brown lake boyalıdır.
- Her bölmede çekmece ve 25 mm MDF üzeri lake boyalı raf bulunur.
- Alüminyum çerçeveli kapak profilleri, eloksal veya doğal kaplama seçenekleriyle sunulur.
- Kapaklarda füme veya bronz renk cam kullanılır.
- Üst tabla, doğal kaplama üzeri natürel cilalıdır.
- Ayaklar, siyah nikel kaplamadır.
- Ayakların alt kısmında plastik pabuçlar bulunur.

Boyutlar

Hacim	0.99 m3
Paket	5
Ağırlık	157 kg

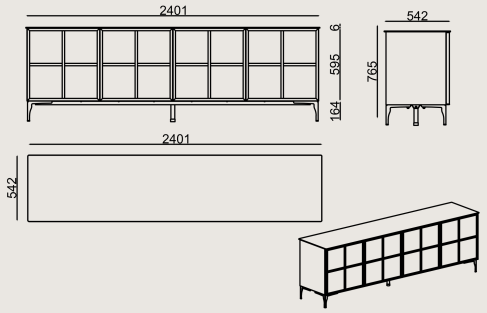

BABIL S2 SBB4C_GN CAM NK
Toplam Genişlik: 2400 mm"
Toplam Derinlik: 540 mm"
Toplam Yükseklik: 770 mm"

RENKLER & MALZEMELER

Cam Renkleri

FÜME CAM

BRONZ CAM

Metal Renkleri

Black Nickel Finish

Lake Renkleri

RAL 8019 DARK BROWN LACQUER

BLACK MATTE LACQUER GLASS

RAL 9010 MATTE WHITE LACQUER

Tüm renkler &
malzemeler & kataloglar için tarayın