:koleksiyon



Tasarımcı
Faruk Malhan

Babil

BABIL S2 SBB4C_GE

Kapaklardaki camlar ince ahşap çıtalarla çerçevelenir, bu ızgara yapısı tasarım dilini oluşturur. Ahşabın sıcaklığıyla camın kontrastı mekâna karakter katar.

Garanti / Temizlik & Bakım

Garanti süresi, teslim tarihinden itibaren beş yıldır. Temizlik ve bakım bilgileri için aşağıdaki QR kodu okutunuz.

Üretim Süresi / Montaj Notları

6-8 hafta + Kargo süresi
Ürün demonte olarak teslim edilir.

Ürün Açıklaması

- Büfenin gövdesi, 16 mm MDF üzeri Dark Brown lake boyalıdır.
- Her bölmede çekmece ve 25 mm MDF üzeri lake boyalı raf bulunur.
- Alüminyum çerçeveli kapak profilleri, eloksal veya doğal kaplama seçenekleriyle sunulur.
- Kapaklarda füme veya bronz renk cam kullanılır.
- Üst tabla, 10mm temperli camdır.
- Ayaklar, metal üzeri toz boyalıdır.
- Ayakların alt kısmında plastik pabuçlar bulunur.

Boyutlar

Hacim	0.99 m3
Paket	5
Ağırlık	157 kg

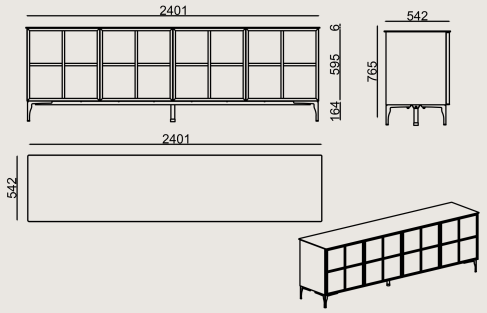

BABIL S2 SBB4C_GE CAM EP
Toplam Genişlik: 2400 mm"
Toplam Derinlik: 540 mm"
Toplam Yükseklik: 770 mm"

RENKLER & MALZEMELER

Cam Renkleri

FÜME CAM

BRONZ CAM

Metal Renkleri

METALLIC BROWN POWDER COATING

METALLIC ANTHRACITE POWDER COATING

Lake Renkleri

RAL 8019 DARK BROWN LACQUER

BLACK MATTE LACQUER GLASS

RAL 9010 MATTE WHITE LACQUER

Tüm renkler &
malzemeler & kataloglar için tarayın