:koleksiyon



Tasarımcı
Studio Kairos

Oscar

OSCAR S0 105 SAG UZAN KOLTUK V

Oscar, modern ve şık tasarımıyla her yaşam alanına uyum sağlayan modüler bir kanepe sistemidir. Esnek kombinasyon seçenekleri sayesinde işlevsellik ve konforu bir araya getirir. Kolçaklı, kolçaksız ve uzanma bölümlü alternatifleriyle kişisel zevklere uygun özelleştirme imkanı sunar.

Garanti / Temizlik & Bakım

Garanti süresi, teslim tarihinden itibaren beş yıldır. Temizlik ve bakım bilgileri için aşağıdaki QR kodu okutunuz.

Üretim Süresi / Montaj Notları

6-8 hafta + Kargo süresi
Ürün monte edilmiş olarak teslim edilir.

Ürün Açıklaması

• Çelik iskeletli bir iç yapıya sahiptir.
• Oturma alanında gereken esnekliği sağlamak amacıyla, font kasasına elastik kolonlar yerleştirilmekte ve üzerine çeşitli yoğunluklarda süngerler kullanılmaktadır.
• Kanepelerin alt kısmında kullanılan ahşap baza, smoke meşe kaplamadır.
• Modüler parçaların birbirine sabitlenmesi ve kaymayı önlemek için gizli 'crocodile' (timsah) tipi birleştirme aparatı kullanılır.
• Ayaklar mat siyah veya mat antik sarı kaplamadır.
Ayaklarda zemin koruyucu plastik pabuç kullanılır.

Boyutlar

Hacim	0.84 m3
Paket	2
Ağırlık	76 kg

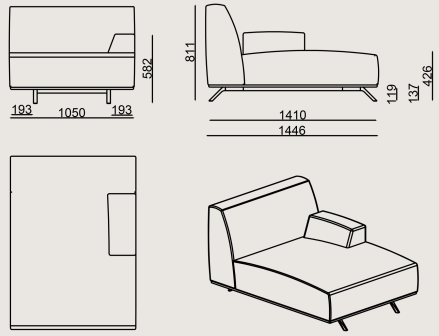

OSCAR S0 105 SAG UZAN KOLTUK VRN KMS A
Toplam Genişlik: 1050 mm"
Toplam Derinlik: 1446 mm"
Toplam Yükseklik: 809 mm"

RENKLER & MALZEMELER

Kaplama Ve Cila Renkleri



MDF + POLISHING
FOR 10.97 VENEER

Metal Renkleri



Antique Yellow
Matte Finish



Black Matte Finish

Kumaş renkleri

A Kumaş: FK028, PERSAN_HARDY
B Kumaş: Era, Savana, Austin, Alba, Tanriverdi, Porto, KETS_CLASIC_VELVET, PERSAN_OLIVIA
B+ Kumaş: Farinoso, Catch, Kvadrat Autumn, Kvadrat Guest, Kvadrat Telemia, FABRIMARE_JEROME, PERS_ARGELES_PLAIN, FABRIMARE_JAZZ, PERSAN_NODA
C Kumaş: Antares, Furnilana, Gina, Taiga, Forte, Thor, FABRIMARE_GIMMEL, PERSAN_BURUNDI, PERSAN_JADON, PER_MALLORCA_PLAIN, PERSAN_BUKONO, PERSAN_BOLD_PLAIN, PERSAN_YAKI
D Kumaş: Synergy, Iseo, Duke, Avatar, Jupiter, Kvadrat Technicolour, PERSAN_EBRULI, PERSAN_VINCENT
E Kumaş: Matera, Velvety, Onix, Supernova, Smilla, Ipanema, PERSAN_TEGAKI, PERSAN_PAOLA, PERSAN_LAGOS_KOMBN, PERSAN_LAGOS_PLAIN, PERSAN_KAMPALA, LAGOS_HERRINGBONE
F Kumaş: Memory 2, Craggan, Credo, Twin
H Kumaş: KUMAS KVADRAT CODA 2

Tüm renkler &
malzemeler & kataloglar için tarayın