:koleksiyon



Tasarımcı
Defne Koz / Marco Susani

Alcove

ALCOVE S0 N YSS SAG KOLTUK

Yuvarlak hatları, mekanlardaki sert ve keskin çizgileri yumuşatmak ve daha dengeli bir atmosfer yaratmak için tasarlanmıştır. Koz&Susani Design tasarımı Alcove; hem yaşam hem de çalışma alanları için ideal çözümler sunar.

Garanti / Temizlik & Bakım

Garanti süresi, teslim tarihinden itibaren beş yıldır. Temizlik ve bakım bilgileri için aşağıdaki QR kodu okutunuz.

Üretim Süresi / Montaj Notları

6-8 hafta + Kargo süresi
Ürün monte edilmiş olarak teslim edilir.

Ürün Açıklaması

• Metal armatür üzerine form verilmiş yumuşak poliüretan oturum ve sırt bulunur.
• Yüksek sırtta kapitone uygulaması bulunur.
• Yan sehpa, ısıya ve yüzey aşınmasına dayanıklı yüksek basınçlı kompakt 18 mm laminat panelden üretilmiştir. Oturma birimine toz boyalı sac metal bağlantı aparatı ile sabitlenmiştir.
• Alt baza, 18mm MDF üzerine siyah lake boyalıdır.
• Baza altında toz boyalı siyah metal lama bulunur.
• Ürün ayaklarının alt kısmında zemin koruyucu keçe pabuçlar bulunur.

Boyutlar

Hacim	0.95 m3
Paket	1
Ağırlık	38 kg

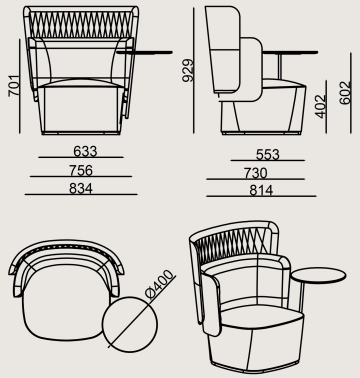

ALCOVE S0 N YSS SAG KLTK KMS A
Toplam Genişlik: 1076 mm"
Toplam Derinlik: 814 mm"
Toplam Yükseklik: 929 mm"
Oturma Genişliği: 637 mm
Oturma Derinliği: 553 mm
Oturma Yüksekliği: 403 mm
Kol Yüksekliği: 200 mm

RENKLER & MALZEMELER

Metal Renkleri

METALLIC BROWN POWDER COATING

METALLIC ANTHRACITE POWDER COATING

Lake Renkleri

RAL 7006K BROWN LACQUER

RAL 3007 BURGUNDY LACQUER

VRN 2191 DARK BEIGE LACQUER

VRN 2192 GREY LACQUER

VRN 2021 GREEN LACQUER

RAL 7021 ANTHRACITE LACQUER

Kumaş renkleri

A Kumaş: İstanbul, KUMAS FIDIVI RADIO
B Kumaş: Era, Jet, Alba, Vanelli, KUMAS GABRIEL TONAL
B+ Kumaş: Jeans, Catch, KUMAS CAMIRA REPLAY ZERO, KUMAS GABRIEL CYBER
C Kumaş: Antares, Furnilana, Torino, Taiga
D Kumaş: Synergy, Main Line Flax, Iseo, Avatar, Jupiter
E Kumaş: Matera, Supernova, Smilla, Ipanema, PERSAN_LAGOS_KOMBN, PERSAN_LAGOS_PLAIN
F Kumaş: Steelcut Trio, Craggan
H Kumaş: KUMAS KVADRAT CODA 2

Deri renkleri

Suni Deri: Artificial Leathers
A Suni Deri: Artificial Leathers A
Vita Suni Deri: Vita Artificial Leathers
B Suni Deri: Artificial Leathers B

Tüm renkler &
malzemeler & kataloglar için tarayın