:koleksiyon



Tasarımcı
Koz Susani Design

Minipod

MINIPOD PRO S0 BASE

MİNİPOD, Compasso d'Oro International Award ile ödüllendirilmiş, Defne Koz & Marco Susani imzalı özel bir tasarımdır. Ayarlanabilir masa yüksekliği, entegre kablosuz şarj ve LED aydınlatma özellikleriyle kişisel bir çalışma konforu sunar. Tüm sistemi tek bir fişle çalıştırmak yeterlidir.

Garanti / Temizlik & Bakım

Garanti süresi, teslim tarihinden itibaren beş yıldır. Temizlik ve bakım bilgileri için aşağıdaki QR kodu okutunuz.

Üretim Süresi / Montaj Notları

6-8 hafta + Kargo süresi
Ürün monte edilmiş olarak teslim edilir.

Ürün Açıklaması

- Ürün gövdesi, özel form verilmiş metal iskelet üzerine poliüretan enjeksiyon yöntemiyle üretilmiş ve kumaş ile kaplanmıştır.
- Yüksekliği ayarlanabilir masa tablası, MDF üzerine lake boyalıdır.
- Masa tablasında kablosuz şarj ünitesi ve ışık seviyesi ayarlanabilir gizli LED aydınlatma bulunur.
- Üründe özel dokulu örgü kablo kullanılmıştır.
- Bir adet priz yuvası içinde priz, USB ve Type-C girişleri yer alır.
- Alt baza, sac üzeri toz boyalıdır.
- Tüm sistem tek bir fiş ile çalışır.

Ürün Detayları

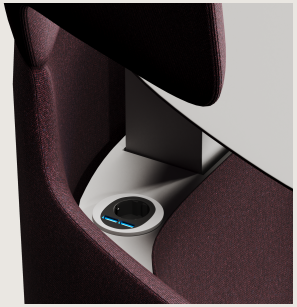

Boyutlar

Hacim	0 m3
Paket	0
Ağırlık	85 kg

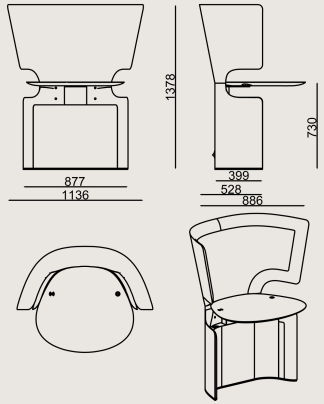

MINIPOD PRO S0 BASE KUMAS B
Toplam Genişlik: 1136 mm"
Toplam Derinlik: 886 mm"
Toplam Yükseklik: 1378 mm"

RENKLER & MALZEMELER

Kablo Kapağı Renkleri



MINIPOD KABLO KAPAGI BEYAZ



MINIPOD KABLO KAPAGI ANTRASIT (RAL7021)

Metal Renkleri



RAL 7021 ANTHRACITE EPOXY POWDER COATING

3101 WHITE POWDER COATING

Lake Renkleri

RAL 9010 WHITE LACQUER



RAL 7021 ANTHRACITE LACQUER

Kumaş renkleri

B Kumaş: Era, Jet, Alba, KUMAS CAMIRA UPLAND, KUMAS GABRIEL TONAL
C Kumaş: Furnilana, Torino, KUMAS GABRIEL GRAIN
D Kumaş: Synergy, Main Line Flax, Iseo, Kvadrat Technicolour, KUMAS FIDIVI NABUCCO
E Kumaş: Matera
F Kumaş: Steelcut Trio, Craggan
B+ Kumaş: Jeans, Kvadrat Guest, Kvadrat Telemia, KUMAS GABRIEL CYBER

Tüm renkler &
malzemeler & kataloglar için tarayın