:koleksiyon



Tasarımcı
Koray Malhan

Bean

BEAN S0 167 KANEPE

Bean Kanepe, akıcı formu ve zarif tasarımıyla bulunduğu ortama sofistike bir duruş kazandırır. Sağlam yapısı ve ergonomik oturma alanı ile estetik beklentileri karşılayan şık bir seçenektir.

Garanti / Temizlik & Bakım

Garanti süresi, teslim tarihinden itibaren beş yıldır. Temizlik ve bakım bilgileri için aşağıdaki QR kodu okutunuz.

Üretim Süresi / Montaj Notları

6-8 hafta + Kargo süresi
Ürün monte edilmiş olarak teslim edilir.

Ürün Açıklaması

• Ahşap iskeletli bir iç yapıya sahiptir.
• Oturma alanında gereken esnekliği sağlamak amacıyla, font kasasına elastik kolonlar yerleştirilmekte ve üzerine çeşitli yoğunluklarda süngerler kullanılmaktadır.
• Ayaklar, metal üzeri toz boyalıdır.
• Ürün ayak alt kısmına zemin koruyucu pabuçlar takılmaktadır.

Boyutlar

Hacim	1.36 m3
Paket	1
Ağırlık	0 kg

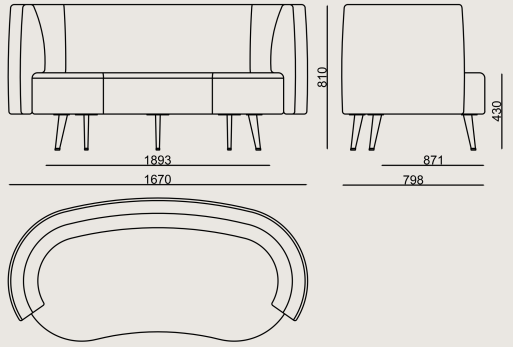

BEAN S0 167 KNP KUMAS A
Toplam Genişlik: 1670 mm"
Toplam Derinlik: 798 mm"
Toplam Yükseklik: 810 mm"
Oturma Genişliği: 1272 mm
Oturma Derinliği: 580 mm
Oturma Yüksekliği: 430 mm
Kol Yüksekliği: 810 mm

RENKLER & MALZEMELER

Metal Renkleri



METALLIC BROWN
POWDER COATING



METALLIC
ANTHRACITE
POWDER COATING

Kumaş renkleri

A Kumaş: KUMAS FIDIVI RADIO

B Kumaş: Era, Austin, Alba, Tanriverdi, Porto, KUMAS CAMIRA UPLAND, KUMAS GABRIEL TONAL

B+ Kumaş: Farinoso, Catch, Kvadrat Autumn, Kvadrat Guest, Kvadrat Telemia, PERSAN_NODA, KUMAS GABRIEL CYBER

C Kumaş: Furnilana, Taiga, Forte, Thor, FABRIMARE_GIMMEL, PERSAN_BURUNDI, PER_MALLORCA_PLAIN, PERSAN_BOLD_PLAIN, PERSAN_YAKI, KUMAS GABRIEL GRAIN

D Kumaş: Synergy, Main Line Flax, Duke, Avatar, Jupiter, Kvadrat Technicolour, PERSAN_VINCENT, KUMAS FIDIVI NABUCCO

E Kumaş: Matera, Onix, Supernova, Smilla, Ipanema, PERSAN_TEGAKI, PERSAN_PAOLA, PERSAN_LAGOS_KOMBN, PERSAN_LAGOS_PLAIN, PERSAN_KAMPALA, LAGOS_HERRINGBONE

F Kumaş: Craggan, Credo, Twin

H Kumaş: KUMAS KVADRAT CODA 2

Deri renkleri

B Deri: DERI MASTROTTO LINEA 622 NERO, Linea, Atlantic

Suni Deri: Artificial Leathers

A Suni Deri: Artificial Leathers A

Vita Suni Deri: Vita Artificial Leathers

B Suni Deri: Artificial Leathers B

Tüm renkler &
malzemeler & kataloglar için tarayın