:koleksiyon



Tasarımcı
Studio Kairos

Oscar

OSCAR S0 99 KÖŞE KOLTUK

Oscar, modern ve şık tasarımıyla her yaşam alanına uyum sağlayan modüler bir kanepe sistemidir. Esnek kombinasyon seçenekleri sayesinde işlevsellik ve konforu bir araya getirir. Kolçaklı, kolçaksız ve uzanma bölümlü alternatifleriyle kişisel zevklere uygun özelleştirme imkanı sunar.

Garanti / Temizlik & Bakım

Garanti süresi, teslim tarihinden itibaren beş yıldır. Temizlik ve bakım bilgileri için aşağıdaki QR kodu okutunuz.

Üretim Süresi / Montaj Notları

6-8 hafta + Kargo süresi
Ürün monte edilmiş olarak teslim edilir.

Ürün Açıklaması

• Çelik iskeletli bir iç yapıya sahiptir.
• Oturma alanında gereken esnekliği sağlamak amacıyla, font kasasına elastik kolonlar yerleştirilmekte ve üzerine çeşitli yoğunluklarda süngerler kullanılmaktadır.
• Kanepelerin alt kısmında kullanılan ahşap baza, smoke meşe kaplamadır.
• Modüler parçaların birbirine sabitlenmesi ve kaymayı önlemek için gizli 'crocodile' (timsah) tipi birleştirme aparatı kullanılır.
• Ayaklar metal üzeri toz boyalıdır.
• Ayaklarda zemin koruyucu plastik pabuç kullanılır.

Boyutlar

Hacim	0.84 m3
Paket	2
Ağırlık	48 kg

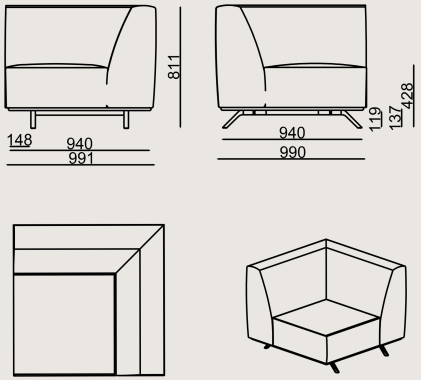

OSCAR S0 99 KOSE KOLTUK KUMAS A
Toplam Genişlik: 994 mm"
Toplam Derinlik: 994 mm"
Toplam Yükseklik: 809 mm"

RENKLER & MALZEMELER

Kaplama Ve Cila Renkleri



MDF + POLISHING
FOR 10.97 VENEER

Metal Renkleri



METALLIC BROWN
POWDER COATING



METALLIC
ANTHRACITE
POWDER COATING

Kumaş renkleri

A Kumaş: FK028, PERSAN_HARDY
B Kumaş: Era, Savana, Austin, Alba, Tanriverdi, Porto, KETS_CLASIC_VELVET, PERSAN_OLIVIA
C Kumaş: Antares, Furnilana, Gina, Taiga, Forte, Thor, FABRIMARE_GIMMEL, PERSAN_BURUNDI, PERSAN_JADON, PER_MALLORCA_PLAIN, PERSAN_BUKONO, PERSAN_BOLD_PLAIN, PERSAN_YAKI
D Kumaş: Synergy, Iseo, Duke, Avatar, Jupiter, Kvadrat Technicolour, PERSAN_EBRULI, PERSAN_VINCENT
E Kumaş: Matera, Velvety, Onix, Supernova, Smilla, Ipanema, PERSAN_TEGAKI, PERSAN_PAOLA, PERSAN_LAGOS_KOMBN, PERSAN_LAGOS_PLAIN, PERSAN_KAMPALA, LAGOS_HERRINGBONE
F Kumaş: Memory 2, Craggan, Credo, Twin
B+ Kumaş: Farinoso, Catch, Kvadrat Autumn, Kvadrat Guest, Kvadrat Telemia, FABRIMARE_JEROME, PERS_ARGELES_PLAIN, FABRIMARE_JAZZ, PERSAN_NODA
H Kumaş: KUMAS KVADRAT CODA 2

Tüm renkler &
malzemeler & kataloglar için tarayın