:koleksiyon



Tasarımcı
Studio Kairos

Quo Vadis

QUO VADIS MKM S7 D1024R

Quo Vadis, daha fazla üretkenlik ve stil için işlevselliği rafine tasarımla birleştiren ergonomik ve zarif bir yönetici masası sistemidir.

Garanti / Temizlik & Bakım

Garanti süresi, teslim tarihinden itibaren beş yıldır. Temizlik ve bakım bilgileri için aşağıdaki QR kodu okutunuz.

Üretim Süresi / Montaj Notları

6-8 hafta + Kargo süresi
Ürün demonte olarak teslim edilir.

Ürün Açıklaması

• Masa tablası, ahşap kaplamalı alüminyum çerçeve kasasının içerisinde 18 mm MDF üzeri doğal kaplama ve cilalıdır.
• Masa tablasında, masa tablası ile aynı kaplama özelliğine sahip metal kablo kapağı bulunur.
• Masa tablasının altında, kabloları taşıyan sacdan üretilmiş toz boyalı kablo tavası bulunur.
• Masa ön paneli 18 mm MDF üzeri lake boyalıdır.
• Etajer gövdesi ve kapaklar doğal kaplama üzeri cilalıdır.
• Etajer kapaklarında toz boyalı alüminyum kulp bulunur.
• Etajer raf ve iç bölmeler yonga levha üzeri laminattır.
• Etajer çekmece kasetleri 12 mdf üzeri lake ve çekmece dibi kumaş kaplıdır.
• Etajer çekmece alanında merkezi kilit sistemi bulunur.
• Ayaklar alüminyum profillerin üzerine doğal kaplama ile sarılmış ve cilalanmıştır.

Boyutlar

Hacim	0 m3
Paket	3
Ağırlık	0 kg

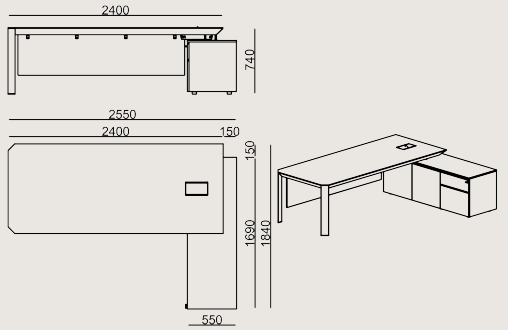

QUO VADIS MKM S7 D1024R KAPLAMA
Toplam Genişlik: 2500 mm"
Toplam Derinlik: 1840 mm"
Toplam Yükseklik: 740 mm"

RENKLER & MALZEMELER

Kaplama Ve Cila Renkleri


10.16 CARDINAL STRIPED FINISH


10.97 DEEP OAK FINISH


18.22 XILO PLANKED SAND FINISH

Metal Renkleri


METALLIC ANTHRACITE POWDER COATING

Tüm renkler &
malzemeler & kataloglar için tarayın