:koleksiyon



Tasarımcı
Faruk Malhan

Era

ERA MKM S0 MAS270N

Yönetim ve üst düzey profesyoneller için özenle tasarlanan Era yönetici masası; kaplama, deri ve lakenin zarif uyumunu yansıtır. İnce detaylarla şekillendirilmiş kaplama yüzeyleri, masa üstüne güçlü bir karakter ve estetik derinlik kazandırır.

Garanti / Temizlik & Bakım

Garanti süresi, teslim tarihinden itibaren beş yıldır. Temizlik ve bakım bilgileri için aşağıdaki QR kodu okutunuz.

Üretim Süresi / Montaj Notları

6-8 hafta + Kargo süresi
Ürün demonte olarak teslim edilir.

Ürün Açıklaması

• 46mm masa tablası, MDF ve petek dolgudan oluşan katmanlı yapıya sahiptir.
• Üst yüzey lazer kesimle elde edilen ahşap kaplamalı tabladır.
• Kenarlarda dekoratif amaçlı katmanlı 2mm kenar bant uygulaması vardır.
• Ön ve yan paneller MDF üzeri deri kaplamalıdır.
• Masa tablasında hareketli, gerçek deriden sümen yer alır.
• Çekmece ön panoları, doğal kaplama üzeri cilalıdır.
• Çekmecelerde merkezi kilit sistemi bulunur; kilitler yedek anahtarıyla birlikte gelir.
• Çekmece kasetleri 12mm mdf üzeri lake ve çekmece dibi kumaş kaplıdır.
• Ayaklar, metal üzeri siyah nikel kaplamadır.

Boyutlar

Hacim	0.62 m3
Paket	10
Ağırlık	0 kg

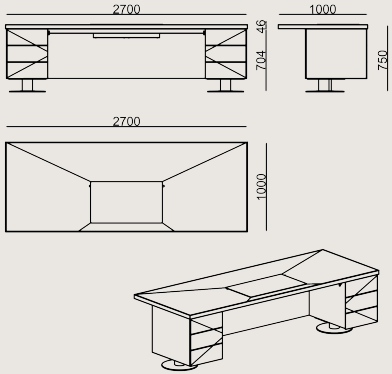

ERA MKM S0 MAS270N KAPLAMA / DERI
Toplam Genişlik: 2700 mm"
Toplam Derinlik: 1000 mm"
Toplam Yükseklik: 750 mm"

RENKLER & MALZEMELER

Kaplama Ve Cila Renkleri


18.22 XILO PLANKED SAND FINISH


10.16 CARDINAL STRIPED FINISH


10.97 DEEP OAK FINISH

Deri renkleri

B Deri: Linea, DERI MASTROTTO LINEA 622 NERO

Tüm renkler &
malzemeler & kataloglar için tarayın