:koleksiyon



Tasarımcı
Jean Nouvel

Vienna

VIENNA S0 81 KLKT

Vienna, Jean Nouvel tarafından tasarlanmış bir koltuk serisi, kanepe modülleri ve sehpa takımı, net ve keskin hatlarıyla dikkat çeker. Ofis ortamlarında yüksek konfor sunarken, ofisler ve ortak kullanım alanlarında çarpıcı geometrisiyle öne çıkar.

Garanti / Temizlik & Bakım

Garanti süresi, teslim tarihinden itibaren beş yıldır. Temizlik ve bakım bilgileri için aşağıdaki QR kodu okutunuz.

Üretim Süresi / Montaj Notları

6-8 hafta + Kargo süresi
Ürün monte edilmiş olarak teslim edilir.

Ürün Açıklaması

• Ahşap iskeletli bir iç yapıya sahiptir.
• Oturma alanında gereken esnekliği sağlamak amacıyla, font kasasına elastik kolonlar yerleştirilmekte ve üzerine çeşitli yoğunluklarda süngerler kullanılmaktadır.
• Ayaklar, 18mm yüksekliğinde siyah plastiktir.

Boyutlar

Hacim	0.64 m3
Paket	1
Ağırlık	40 kg

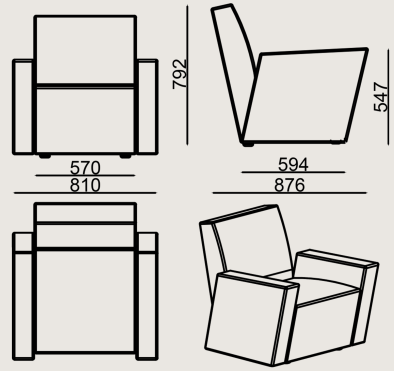

VIENNA S0 81 KLTK KUMAS A
Toplam Genişlik: 810 mm"
Toplam Derinlik: 876 mm"
Toplam Yükseklik: 792 mm"
Oturma Genişliği: 594 mm
Oturma Derinliği: 594 mm
Oturma Yüksekliği: 411 mm
Kol Yüksekliği: 547 mm
For COL: Customer's Own Leather
950 dm2 / 102.26 sq.ft of leather required.
For COM: Customer's Own Material
5 meters / 5.47 yards of fabric required.

RENKLER & MALZEMELER

Kumaş renkleri

A Kumaş: FK028, KUMAS FIDIVI RADIO
B Kumaş: Era, Alba, Tanriverdi, Porto, KUMAS CAMIRA UPLAND, KUMAS GABRIEL TONAL
C Kumaş: Rivet, Furnilana, Taiga, Forte, Thor, KUMAS FIDIVI CLASS, KUMAS GABRIEL GRAIN
D Kumaş: Synergy, Main Line Flax, Iseo, Avatar, Jupiter, Kvadrat Technicolour, KUMAS FIDIVI NABUCCO
E Kumaş: Oceanic, Matera, Supernova, Smilla, Ipanema
F Kumaş: Memory 2, Steelcut Trio, Craggan
B+ Kumaş: Catch, Kvadrat Autumn, Kvadrat Guest, Kvadrat Telemia, KUMAS GABRIEL CYBER
H Kumaş: KUMAS KVADRAT CODA 2

Deri renkleri

Suni Deri: Artificial Leathers
A Suni Deri: Artificial Leathers A
Vita Suni Deri: Vita Artificial Leathers
B Deri: DERI MASTROTTO LINEA 622 NERO, Linea, Atlantic
B Suni Deri: Artificial Leathers B

Tüm renkler &
malzemeler & kataloglar için tarayın