koleksiyon



Tasarımcı
Koray Malhan

Merlin

MERLIN S0 KOLTUK UCT

Merlin sandalye, farklı ayak tipleriyle çeşitli kullanım alanlarına uyum sağlayan çok yönlü bir tasarıma sahiptir. Metal armatür üzerine form verilmiş yumuşak poliüretan kabuğu, konfor ve zarafeti bir arada sunar.

Garanti / Temizlik & Bakım

Garanti süresi, teslim tarihinden itibaren beş yıldır. Temizlik ve bakım bilgileri için aşağıdaki QR kodu okutunuz.

Üretim Süresi / Montaj Notları

6-8 hafta + Kargo süresi
Ürün monte edilmiş olarak teslim edilir.

Ürün Açıklaması

- Metal armatür üzerine form verilmiş yumuşak poliüretan kabuk.
- Dönme mekanizması ve krom kaplı ayak.
- Yumuşak zeminler için siyah plastik tekerlekler.

  *Sert zeminler için uygun tekerlekler ayrıca sipariş edilmelidir.

Boyutlar

Hacim	0.5 m3
Paket	1
Ağırlık	14.55 kg

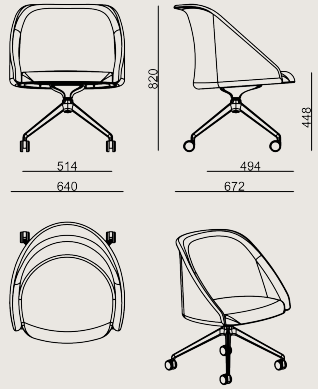

MERLIN S0 KOLTUK UCT KUMAS A
Toplam Genişlik: 640 mm"
Toplam Derinlik: 672 mm"
Toplam Yükseklik: 820 mm"
Oturma Genişliği: 514 mm
Oturma Derinliği: 494 mm
Oturma Yüksekliği: 448 mm
For COL: Customer's Own Leather
350 dm2 / 37.67 sq.ft of leather required.
For COM: Customer's Own Material
2 meters / 2.19 yards of fabric required.

RENKLER & MALZEMELER

Metal Renkleri



CHROME

Kumaş renkleri

A Kumaş: KUMAS FIDIVI RADIO
B Kumaş: Era, Jet, Austin, Alba, KUMAS CAMIRA UPLAND, KUMAS GABRIEL TONAL
C Kumaş: Rivet, Furnilana, Torino, KUMAS FIDIVI CLASS, KUMAS GABRIEL GRAIN
D Kumaş: Synergy, Main Line Flax, Iseo, Kvadrat Technicolour, KUMAS FIDIVI NABUCCO
E Kumaş: Oceanic, Matera
F Kumaş: Memory 2, Steelcut Trio, Craggan
B+ Kumaş: Jeans, Kvadrat Autumn, Kvadrat Guest, Kvadrat Telemia, KUMAS CAMIRA REPLAY ZERO, KUMAS GABRIEL CYBER
H Kumaş: KUMAS KVADRAT CODA 2

Deri renkleri

Suni Deri: Artificial Leathers
A Suni Deri: Artificial Leathers A
Vita Suni Deri: Vita Artificial Leathers
B Deri: DERI MASTROTTO LINEA 622 NERO, Linea, Atlantic
B Suni Deri: Artificial Leathers B

Tüm renkler &
malzemeler & kataloglar için tarayın