:koleksiyon



Tasarımcı
Studio Kairos

Sole
SOLE S0 KLTK SABİT

Sole koltuk, modern çizgileri ve fonksiyonel tasarımıyla konforu yeniden tanımlıyor. Döner ve sallanır mekanizmalı veya sabit ayaklı seçenekleriyle her mekana uyum sağlayarak benzersiz bir oturma deneyimi sunar.

Garanti / Temizlik & Bakım

Garanti süresi, teslim tarihinden itibaren beş yıldır. Temizlik ve bakım bilgileri için aşağıdaki QR kodu okutunuz.

Üretim Süresi / Montaj Notları

6-8 hafta + Kargo süresi
Ürün monte edilmiş olarak teslim edilir.

Ürün Açıklaması

- Metal armatür üzerine form verilmiş yumuşak poliüretan kabuk.
- Biyeler sabit siyah deridir.
- Ayaklar, metal üzeri toz boyalı veya krom kaplamadır.

Boyutlar

Hacim	0.59 m3
Paket	1
Ağırlık	32 kg

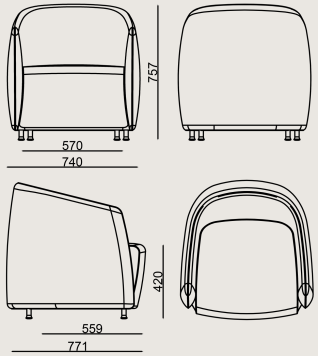

SOLE S0 KOLTUK SABIT EPOKSI KUMAS A
Toplam Genişlik: 740 mm"
Toplam Derinlik: 771 mm"
Toplam Yükseklik: 757 mm"

RENKLER & MALZEMELER

Metal Renkleri


METALLIC BROWN POWDER COATING


METALLIC ANTHRACITE POWDER COATING


CHROME

Kumaş renkleri

A Kumaş: FK028, PERSAN_HARDY
B Kumaş: Era, Jet, Savana, Austin, Alba, Tanriverdi, Porto, KETS_CLASIC_VELVET, PERSAN_OLIVIA
C Kumaş: Antares, Rivet, Furnilana, Torino, Gina, Taiga, Forte, Thor, FABRIMARE_GIMMEL, PERSAN_BURUNDI, PERSAN_JADON, PER_MALLORCA_PLAIN, PERSAN_BOLD_PLAIN, PERSAN_YAKI
D Kumaş: Synergy, Main Line Flax, Iseo, Duke, Avatar, Jupiter, Kvadrat Technicolour, PERSAN_EBRULI, PERSAN_VINCENT
E Kumaş: Matera, Velvety, Onix, Supernova, Smilla, Ipanema, PERSAN_TEGAKI, PERSAN_PAOLA, PERSAN_LAGOS_KOMBN, PERSAN_LAGOS_PLAIN, PERSAN_KAMPALA, LAGOS_HERRINGBONE
F Kumaş: Memory 2, Craggan, Massa, Credo, Twin, Chic
B+ Kumaş: Jeans, Farinoso, Catch, Kvadrat Autumn, Kvadrat Guest, Kvadrat Telemia, PERSAN_NODA
H Kumaş: KUMAS KVADRAT CODA 2

Deri renkleri

Suni Deri: Artificial Leathers
A Suni Deri: Artificial Leathers A
Vita Suni Deri: Vita Artificial Leathers
B Deri: DERI MASTROTTO LINEA 622 NERO, Linea, Atlantic
B Suni Deri: Artificial Leathers B

Tüm renkler &
malzemeler & kataloglar için tarayın