:koleksiyon



Tasarımcı
Jan & Gernot

Dilim
DİLİM S0 KŞP 74 PUF

Dilim, ofis, otel, bar ve bekleme alanları için tasarlanmış, farklı kumaş ve renk kombinasyonlarıyla özelleştirilebilen modüler bir kanepe sistemidir. Çeşitli ölçü ve konfigürasyonlarıyla farklı ihtiyaçlara uyum sağlar, diğer mobilya sistemleriyle kolayca entegre olur.

Garanti / Temizlik & Bakım

Garanti süresi, teslim tarihinden itibaren beş yıldır. Temizlik ve bakım bilgileri için aşağıdaki QR kodu okutunuz.

Üretim Süresi / Montaj Notları

6-8 hafta + Kargo süresi
Ürün monte edilmiş olarak teslim edilir.

Ürün Açıklaması

• İskelet, metal kasa üzerine yerleştirilmiş farklı yoğunluklardaki süngerlerden oluşur.
• Ayaklar, siyah plastiktir.

Boyutlar

Hacim	0.4 m3
Paket	1
Ağırlık	13 kg

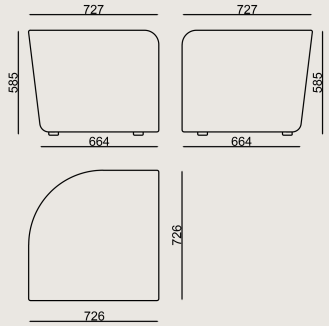

DILIM S0 KSP 74 PUF KUMAS B
Toplam Genişlik: 747 mm"
Toplam Derinlik: 747 mm"
Toplam Yükseklik: 585 mm"

RENKLER & MALZEMELER

Kumaş renkleri

B Kumaş: Era, Alba, KUMAS CAMIRA UPLAND, KUMAS GABRIEL TONAL
C Kumaş: Furnilana, KUMAS GABRIEL GRAIN
D Kumaş: Synergy, Main Line Flax, Kvadrat Technicolour, KUMAS FIDIVI NABUCCO
B+ Kumaş: Kvadrat Autumn, Kvadrat Guest, Kvadrat Telemia, KUMAS CAMIRA REPLAY ZERO, KUMAS GABRIEL CYBER
H Kumaş: KUMAS KVADRAT CODA 2

Tüm renkler &
malzemeler & kataloglar için tarayın