:koleksiyon



Tasarımcı
Tristan Lohner

Line

LINE SEHPA S0 ASK1000H3

Line koleksiyonu, yaşam alanları için düşünceli bir tasarım sunar. Farklı boyutlar ve yüksekliklerle bu sehpa, geometrik ama yumuşak bir estetik sergiler.

Garanti / Temizlik & Bakım

Garanti süresi, teslim tarihinden itibaren beş yıldır. Temizlik ve bakım bilgileri için aşağıdaki QR kodu okutunuz.

Üretim Süresi / Montaj Notları

6-8 hafta + Kargo süresi
Ürün monte edilmiş olarak teslim edilir.

Ürün Açıklaması

- Tabla, 30 mm kalınlığında laminat kaplı yonga levhadır.
- Tabla kenarlarında 2 mm kenar bandı uygulanmaktadır.
- Ayaklar, metal üzeri toz boyalıdır.

Boyutlar

Hacim	0.11 m3
Paket	1
Ağırlık	0 kg

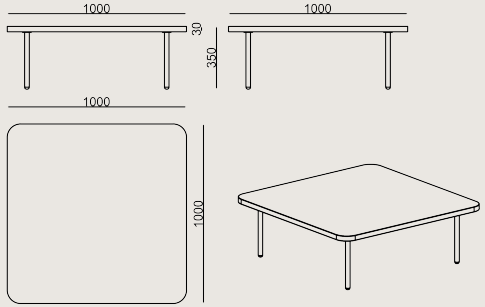

LINE SEHPA S0 ASK1000H3 MELAMIN EPOKSI
Toplam Genişlik: 1000 mm"
Toplam Derinlik: 1000 mm"
Toplam Yükseklik: 345 mm"

RENKLER & MALZEMELER

Metal Renkleri


RAL7044 POWDER COATING


SATIN POWDER COATING

3101 WHITE POWDER COATING


METALLIC BROWN POWDER COATING


METALLIC ANTHRACITE POWDER COATING


SANDY GREY POWDER COATING

Laminat Renkleri


A610 CABANA VNR


A662 REMBRANDT ART

D264 BONY DÜZ

D218 KASMIR NTR


D142 GRANIT NTR


D164 LUNA NTR

Tüm renkler &
malzemeler & kataloglar için tarayın