:koleksiyon



Tasarımcı
Faruk Malhan

Tango
TANGO S0 TBTG204M

Tango yemek masası, modern çizgisi ve zarif duruşuyla her ortama şıklık katar. Dayanıklı metal ayakları ve şık tablasıyla hem göz alıcı hem de kullanışlı bir deneyim sunar.

Garanti / Temizlik & Bakım

Garanti süresi, teslim tarihinden itibaren beş yıldır. Temizlik ve bakım bilgileri için aşağıdaki QR kodu okutunuz.

Üretim Süresi / Montaj Notları

6-8 hafta + Kargo süresi
Ürün demonte olarak teslim edilir.

Ürün Açıklaması

• Üst tabla, 5 mm mermer ile 5 mm kompozit malzemenin birleşiminden oluşmaktadır.
• Kompozit mermer tabla 18 mm lake boyalı MDF tabla ile desteklenmektedir.
• Ayaklar,metal üzeri toz boyalıdır.

Boyutlar

Hacim	0.54 m3
Paket	4
Ağırlık	124.5 kg

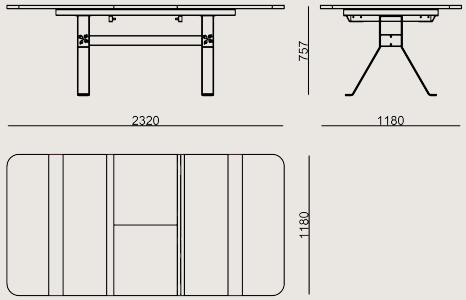

TANGO S0 TBTG204M MERMER EPOKSI
Toplam Genişlik: 2040 mm"
Toplam Derinlik: 1020 mm"
Toplam Yükseklik: 760 mm"

RENKLER & MALZEMELER

Metal Renkleri


METALLIC BROWN POWDER COATING


METALLIC ANTHRACITE POWDER COATING

Mermer Renkleri


MARBLE BRUNO PERLA


MARBLE VEGA LIGHT


MARBLE FOREST STONE


MARBLE VETRA BURGUNDY


MARBLE CALACATTA HELENA


MARBLE CAPELLA

Tüm renkler &
malzemeler & kataloglar için tarayın