:koleksiyon



Tasarımcı
Koray Malhan

Song
SONG S3 RH1_C

Song Cabinet Group, iki farklı kapak yüksekliği ve kilitli dolap seçenekleriyle farklı depolama ihtiyaçlarına uyum sağlayan esnek bir sistem sunar. Song Pedestal ise entegre kırtasiye ve dosyalama bölümleriyle yönetici çalışma alanlarının düzen ve depolama ihtiyaçlarını tamamlar.

Garanti / Temizlik & Bakım

Garanti süresi, teslim tarihinden itibaren beş yıldır. Temizlik ve bakım bilgileri için aşağıdaki QR kodu okutunuz.

Üretim Süresi / Montaj Notları

6-8 hafta + Kargo süresi
Ürün monte edilmiş olarak teslim edilir.

Ürün Açıklaması

- Ünitelerin kapak ve arka yüzeyleri, laminat kaplı veya doğal kaplamalı MDF seçenekleriyle sunulur.
- Her iki seçenekte de iç bölümde iki adet laminat raf bulunur.
- Sağ kapakta kilit mekanizması yer alır. Her iki kapakta da üst kenara entegre edilmiş, geniş kavrama yüzeyine sahip alüminyum profil kulplar kullanılır.
- Ürün, kilit mekanizması için iki adet anahtar ile birlikte sunulur.
- Sağ ve Sol Yan Ünitelerde, yan yana konumlandırıldığında dışta kalan yüzey tek parça toz boyalı metal sac ile kaplanır.
- Ünitelerin birleşim yüzeylerinde melamin kaplı gövde yapısı kullanılır.
- Dolapların üst bölümünde toz boyalı metal hazneler yer alır.
- Bu hazneler doğrudan bitki dikimi için değil, saksıların içerisine yerleştirilmesi amacıyla tasarlanmıştır.
- Ürünle birlikte kullanılacak bitkilerde, düşük sulama ihtiyacına sahip türlerin tercih edilmesi önerilir.
- Tüm modellerde siyah plastik pabuçlar kullanılır.

Boyutlar

Hacim	0.36 m3
Paket	1
Ağırlık	46.5 kg

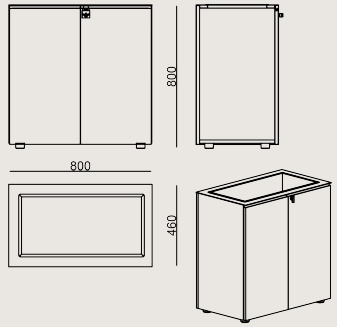

SONG S3 RH1_C KAPLAMA / EPOKSI
Toplam Genişlik: 800 mm"
Toplam Derinlik: 460 mm"
Toplam Yükseklik: 800 mm"

RENKLER & MALZEMELER

Kaplama Ve Cila Renkleri



10.16 CARDINAL STRIPED FINISH



10.97 DEEP OAK FINISH

Metal Renkleri



RAL7044 POWDER COATING



SATIN POWDER COATING

3101 WHITE POWDER COATING



METALLIC BROWN POWDER COATING



METALLIC ANTHRACITE POWDER COATING



SANDY GREY POWDER COATING

Laminat Renkleri



A610 CABANA VNR



A662 REMBRANDT ART

D264 BONY DÜZ

D218 KASMIR NTR



D142 GRANIT NTR



D164 LUNA NTR

Tüm renkler &
malzemeler & kataloglar için tarayın