:koleksiyon



Tasarımcı
Koray Malhan

Song
SONG S3 MH1_C

Song Cabinet Group, iki farklı kapak yüksekliği ve kilitli dolap seçenekleriyle farklı depolama ihtiyaçlarına uyum sağlayan esnek bir sistem sunar. Song Etajer ise entegre kırtasiye ve dosyalama bölümleriyle yönetici çalışma alanlarının düzen ve depolama ihtiyaçlarını tamamlar.

Garanti / Temizlik & Bakım

Garanti süresi, teslim tarihinden itibaren beş yıldır. Temizlik ve bakım bilgileri için aşağıdaki QR kodu okutunuz.

Üretim Süresi / Montaj Notları

6-8 hafta + Kargo süresi
Ürün monte edilmiş olarak teslim edilir.

Ürün Açıklaması

• Ünitelerin kapak ve arka yüzeyleri, laminat kaplı veya doğal kaplamalı MDF seçenekleriyle sunulur.
• Her iki seçenekte de iç bölümde iki adet laminat raf bulunur.
• Sağ kapakta kilit mekanizması yer alır. Her iki kapakta da üst kenara entegre edilmiş, geniş kavrama yüzeyine sahip alüminyum profil kulplar kullanılır.
• Ürün, kilit mekanizması için iki adet anahtar ile birlikte sunulur.
• Sağ ve Sol Yan Ünitelerde, yan yana konumlandırıldığında dışta kalan yüzey tek parça toz boyalı metal sac ile kaplanır.
• Orta Ünite, toz boyalı metal üst yüzeye ve her iki birleşim tarafında melamin kaplı gövde yapısına sahiptir.
• Ünitelerin birleşim yüzeylerinde melamin kaplı gövde yapısı kullanılır.
• Dolapların üst bölümünde toz boyalı metal hazneler yer alır.
• Bu hazneler doğrudan bitki dikimi için değil, saksıların içerisine yerleştirilmesi amacıyla tasarlanmıştır.
• Ürünle birlikte kullanılacak bitkilerde, düşük sulama ihtiyacına sahip türlerin tercih edilmesi önerilir.
• Tüm modellerde siyah plastik pabuçlar kullanılır.

Boyutlar

Hacim	0.36 m3
Paket	1
Ağırlık	40.5 kg

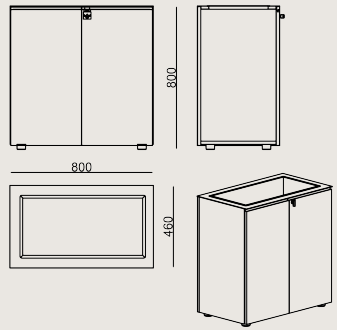

SONG S3 MH1_C KAPLAMA / EPOKSI
Toplam Genişlik: 800 mm"
Toplam Derinlik: 460 mm"
Toplam Yükseklik: 800 mm"

RENKLER & MALZEMELER

Kaplama Ve Cila Renkleri

10.16 CARDINAL STRIPED FINISH

10.97 DEEP OAK FINISH

Metal Renkleri

RAL7044 POWDER COATING

SATIN POWDER COATING

3101 WHITE POWDER COATING

METALLIC BROWN POWDER COATING

METALLIC ANTHRACITE POWDER COATING

SANDY GREY POWDER COATING

Laminat Renkleri

A610 CABANA VNR

A662 REMBRANDT ART

D264 BONY DÜZ

D218 KASMIR NTR

D142 GRANIT NTR

D164 LUNA NTR

Tüm renkler &
malzemeler & kataloglar için tarayın