:koleksiyon

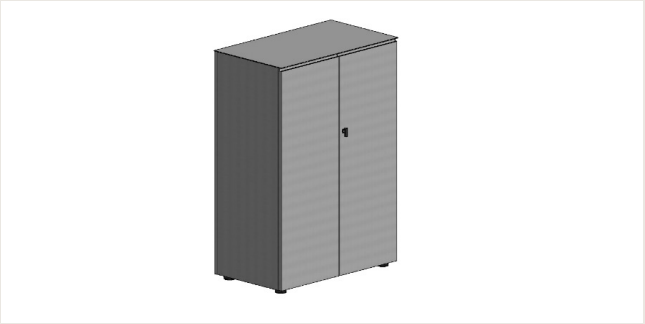

Tasarımcı
**Koray Malhan**

# Song
**SONG S3 MH2**

Song Cabinet Group, iki farklı kapak yüksekliği ve kilitli dolap seçenekleriyle farklı depolama ihtiyaçlarına uyum sağlayan esnek bir sistem sunar. Song Etajer ise entegre kırtasiye ve dosyalama bölümleriyle yönetici çalışma alanlarının düzen ve depolama ihtiyaçlarını tamamlar.

## Garanti / Temizlik & Bakım

Garanti süresi, teslim tarihinden itibaren beş yıldır. Temizlik ve bakım bilgileri için aşağıdaki QR kodu okutunuz.

## Üretim Süresi / Montaj Notları

6-8 hafta + Kargo süresi
Ürün monte edilmiş olarak teslim edilir.

## Ürün Açıklaması

• Ünitelerin kapak ve arka yüzeyleri, laminat kaplı veya doğal kaplamalı MDF seçenekleriyle sunulur.
• Her iki seçenekte de iç bölümde iki adet laminat raf bulunur.
• Sağ kapakta kilit mekanizması yer alır. Her iki kapakta da üst kenara entegre edilmiş, geniş kavrama yüzeyine sahip alüminyum profil kulplar kullanılır.
• Ürün, kilit mekanizması için iki adet anahtar ile birlikte sunulur.
• Sağ ve Sol Yan Ünitelerde, yan yana konumlandırıldığında dışta kalan yüzey tek parça toz boyalı metal sac ile kaplanır.
• Ünitelerin birleşim yüzeylerinde melamin kaplı gövde yapısı kullanılır.
• Orta Ünite, toz boyalı metal üst yüzeye ve her iki birleşim tarafında melamin kaplı gövde yapısına sahiptir.
• Tüm modellerde siyah plastik pabuçlar kullanılır.

## Boyutlar

| | |
|---|---|
| Hacim | 0.5 m3 |
| Paket | 1 |
| Ağırlık | 50.7 kg |

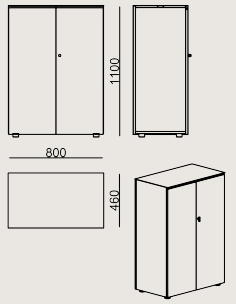


SONG S3 MH2 KAPLAMA / EPOKSI
**Toplam Genişlik:** 800 mm"
**Toplam Derinlik:** 460 mm"
**Toplam Yükseklik:** 1100 mm"

## RENKLER & MALZEMELER

### Kaplama Ve Cila Renkleri


10.16 CARDINAL STRIPED FINISH


10.97 DEEP OAK FINISH

### Metal Renkleri


RAL7044 POWDER COATING


SATIN POWDER COATING


3101 WHITE POWDER COATING


METALLIC BROWN POWDER COATING


METALLIC ANTHRACITE POWDER COATING


SANDY GREY POWDER COATING

### Laminat Renkleri


A610 CABANA VNR


A662 REMBRANDT ART


D264 BONY DÜZ


D218 KASMIR NTR


D142 GRANIT NTR


D164 LUNA NTR

Tüm renkler &
malzemeler & kataloglar için tarayın