:koleksiyon



Tasarımcı
Koray Malhan

Song
SONG S3 LH1

Song Cabinet Group, iki farklı kapak yüksekliği ve kilitli dolap seçenekleriyle farklı depolama ihtiyaçlarına uyum sağlayan esnek bir depolama sistemi sunar. Song Pedestal ise entegre kırtasiye ve dosyalama bölümleriyle yönetici çalışma alanlarının düzenleme ve depolama ihtiyaçlarını destekler.

Garanti / Temizlik & Bakım

Garanti süresi, teslim tarihinden itibaren beş yıldır. Temizlik ve bakım bilgileri için aşağıdaki QR kodu okutunuz.

Üretim Süresi / Montaj Notları

6-8 hafta + Kargo süresi
Ürün monte edilmiş olarak teslim edilir.

Ürün Açıklaması

• Ünitelerin kapak ve arka yüzeyleri, laminat kaplı veya doğal kaplamalı MDF seçenekleriyle sunulur.
• Her iki seçenekte de iç bölümde iki adet laminat raf bulunur.
• Sağ kapakta kilit mekanizması yer alır. Her iki kapakta da üst kenara entegre edilmiş, geniş kavrama yüzeyine sahip alüminyum profil kulplar kullanılır
• Ürün, kilit mekanizması için iki adet anahtar ile birlikte sunulur.
• Sol Yan Ünite, yan yana konumlandırıldığında dışta kalan yüzeyinde tek parça toz boyalı metal sac ile tamamlanır.
• Ünitelerin birleşim yüzeylerinde melamin kaplı gövde yapısı kullanılır.
• Ünitelerin kapak ve arka yüzeyleri, laminat kaplı veya doğal kaplamalı MDF seçenekleriyle sunulur.
• Her iki seçenekte de iç bölümde iki adet laminat raf bulunur.
• Sağ kapakta kilit mekanizması yer alır. Her iki kapakta da üst kenara entegre edilmiş, geniş kavrama yüzeyine sahip alüminyum profil kulplar kullanılır.
• Ürün, kilit mekanizması için iki adet anahtar ile birlikte sunulur.
• Sol Yan Ünite, yan yana konumlandırıldığında dışta kalan yüzeyinde tek parça toz boyalı metal sac ile tamamlanır.
• Ünitelerin birleşim yüzeylerinde melamin kaplı gövde yapısı kullanılır.
• Tüm modellerde siyah plastik pabuçlar kullanılır.

Boyutlar

Hacim	0.36 m3
Paket	1
Ağırlık	41.55 kg

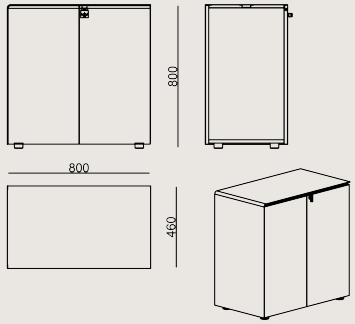

SONG S3 LH1 KAPLAMA / EPOKSI
Toplam Genişlik: 800 mm"
Toplam Derinlik: 460 mm"
Toplam Yükseklik: 800 mm"

RENKLER & MALZEMELER

Kaplama Ve Cila Renkleri



10.16 CARDINAL STRIPED FINISH



10.97 DEEP OAK FINISH

Metal Renkleri



RAL7044 POWDER COATING



SATIN POWDER COATING

3101 WHITE POWDER COATING



METALLIC BROWN POWDER COATING



METALLIC ANTHRACITE POWDER COATING



SANDY GREY POWDER COATING

Laminat Renkleri



A610 CABANA VNR



A662 REMBRANDT ART

D264 BONY DÜZ

D218 KASMIR NTR



D142 GRANIT NTR



D164 LUNA NTR

Tüm renkler &
malzemeler & kataloglar için tarayın