:koleksiyon



Tasarımcı
Koray Malhan

Path

PATH S5 H1L1KPD

Path dolap, üç farklı boyut seçeneği ve raflı iç düzeniyle her ihtiyaca uyum sağlayan çok yönlü bir depolama çözümüdür. Dosyalardan kişisel eşyalara kadar geniş kullanım imkânı sunarken, yalın tasarımıyla mekân estetiğini güçlendirir. Kaliteli malzeme yapısı ve güvenli kullanım özellikleri sayesinde uzun ömürlü, işlevsel ve şık bir deneyim sağlar.

Garanti / Temizlik & Bakım

Garanti süresi, teslim tarihinden itibaren beş yıldır. Temizlik ve bakım bilgileri için aşağıdaki QR kodu okutunuz.

Üretim Süresi / Montaj Notları

6-8 hafta + Kargo süresi
Ürün demonte olarak teslim edilir.

Ürün Açıklaması

- Ünitenin her iki yan yüzeyi toz boyalı metaldir.
- Üst tabla, kapaklar ve arka panel laminanttır.
- İç bölümde bir adet laminant raf bulunur.
- Sağ kapak kilitlidir, her iki kapakta üst kenarda kolay kavrama sağlayan alüminyum kulp profilleri yer alır.
- Ayaklar siyah plastiktir.

Boyutlar

Hacim	0.15 m3
Paket	4
Ağırlık	40.25 kg

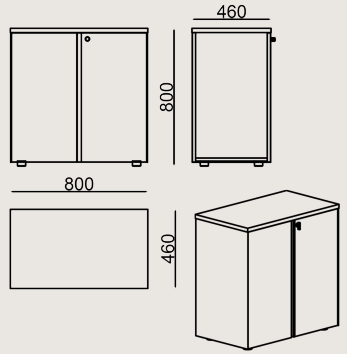

PATH S5 H1L1KPD MELAMIN LEVHA / EPOKSI
Toplam Genişlik: 800 mm"
Toplam Derinlik: 460 mm"
Toplam Yükseklik: 800 mm"

RENKLER & MALZEMELER

Metal Renkleri


RAL7044 POWDER COATING


SATIN POWDER COATING

3101 WHITE POWDER COATING


METALLIC BROWN POWDER COATING


METALLIC ANTHRACITE POWDER COATING


SANDY GREY POWDER COATING

Laminat Renkleri


A610 CABANA VNR


A662 REMBRANDT ART

D264 BONY DÜZ

D218 KASMIR NTR


D142 GRANIT NTR


D164 LUNA NTR

Tüm renkler &
malzemeler & kataloglar için tarayın