:koleksiyon



Tasarımcı
Koray Malhan

Rarum

RARUM MKM S2 1C1K

Rarum, duvar önü veya oda bölmesi olarak kullanılabilen şık bir depolama ünitesidir. Geniş çekmeceleri ve raflarıyla fonksiyonellik sunarken, bölmeler arası boşluklar sergileme alanı yaratarak yaşam alanınıza derinlik ve ambiyans katar.

Garanti / Temizlik & Bakım

Garanti süresi, teslim tarihinden itibaren beş yıldır. Temizlik ve bakım bilgileri için aşağıdaki QR kodu okutunuz.

Üretim Süresi / Montaj Notları

6-8 hafta + Kargo süresi
Ürün demonte olarak teslim edilir.

Ürün Açıklaması

• Yatay raf üstleri lake MDF'dir.
• Yan paneller, çekme kapılar ve iç bölme ayırıcıları kaplamalı veya lake MDF olarak sipariş edilebilir.
• Üst ve alt bölmeler arasındaki metal yapılar toz boyalı ekstrüde alüminyumdur.
• Alt bölme tam açılır bir çekmece içerir.
• Taban, farklı zemin seviyelerine uyum sağlamak için ayarlanabilir dengeleyici ayaklardan oluşur.

Boyutlar

Hacim	0.83 m3
Paket	2
Ağırlık	105 kg

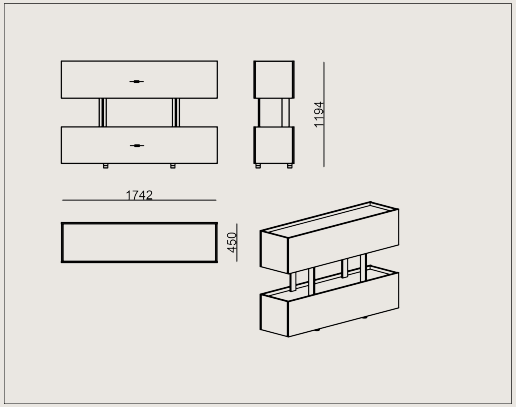

RARUM MKM S2 1C1K KAPLAMA
Toplam Genişlik: 1742 mm"
Toplam Derinlik: 450 mm"
Toplam Yükseklik: 1170 mm"

RENKLER & MALZEMELER

Kaplama Ve Cila Renkleri

10.16 CARDINAL STRIPED FINISH

10.97 DEEP OAK FINISH

Lake Renkleri

RAL 9011 BLACK LACQUER

GREY BEIGE LACQUER

RAL 7006K BROWN LACQUER

RAL 3007 BURGUNDY LACQUER

VRN 2188 LIGHT BEIGE LACQUER

VRN 2191 DARK BEIGE LACQUER

Tüm renkler &
malzemeler & kataloglar için tarayın