:koleksiyon



Tasarımcı
Koray Malhan

Rarum

RARUM MKM S2 1C1R SMKMS NAT CL R7021 LK

Rarum, duvar önü veya oda bölmesi olarak kullanılabilen şık bir depolama ünitesidir. Geniş çekmeceleri ve raflarıyla fonksiyonellik sunarken, bölmeler arası boşluklar sergileme alanı yaratarak yaşam alanınıza derinlik ve ambiyans katar.

Garanti / Temizlik & Bakım

Garanti süresi, teslim tarihinden itibaren beş yıldır. Temizlik ve bakım bilgileri için aşağıdaki QR kodu okutunuz.

Üretim Süresi / Montaj Notları

6-8 hafta + Kargo süresi
Ürün demonte olarak teslim edilir.

Ürün Açıklaması

• Yatay raf üstleri lake MDF'dir.
• Yan paneller, çizim kapıları ve iç bölme ayırıcıları kaplamalı veya lake MDF olarak sipariş edilebilir.
• Üst ve alt bölmeler arasındaki metal yapılar toz boyalı ekstrüde alüminyumdan yapılmıştır.
• Alt bölme, tam uzatmalı bir çekmeceye sahiptir.
• Taban, farklı zemin seviyelerine uyum sağlamak için ayarlanabilir dengeleyici ayaklardan oluşur.

Boyutlar

Hacim	0.5 m3
Paket	2
Ağırlık	81.25 kg

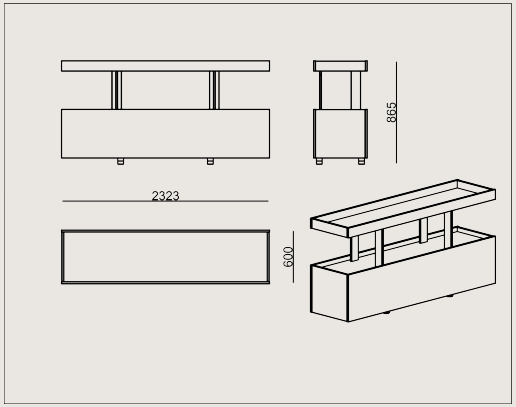

RARUM MKM S2 1C1R SMKMS NAT CL R7021 LK
Toplam Genişlik: 1742 mm"
Toplam Derinlik: 450 mm"
Toplam Yükseklik: 865 mm"

RENKLER & MALZEMELER

Kaplama Ve Cila Renkleri


10.16 CARDINAL STRIPED FINISH


10.97 DEEP OAK FINISH

Lake Renkleri


RAL 9011 BLACK LACQUER


GREY BEIGE LACQUER


RAL 7006K BROWN LACQUER


RAL 3007 BURGUNDY LACQUER


VRN 2188 LIGHT BEIGE LACQUER


VRN 2191 DARK BEIGE LACQUER

Tüm renkler &
malzemeler & kataloglar için tarayın