:koleksiyon



Tasarımcı
Eckard Hansen-Gerhard Reichert

Tristan

TRISTAN S6 MISAFIR SND 23NDS E

Yenilikçi tarzıyla öne çıkan Tristan, 2000 yılında Gerhard Reichert ve Eckhard Hansen tarafından tasarlandı. Farklı çalışma kültürlerinin çeşitli ihtiyaçlarını karşılamak üzere tasarlanan Tristan, ziyaretçi koltuklarının yanı sıra toplantı ve seminer modellerinden oluşan bir ailedir.

Garanti / Temizlik & Bakım

Garanti süresi, teslim tarihinden itibaren beş yıldır. Temizlik ve bakım bilgileri için aşağıdaki QR kodu okutunuz.

Üretim Süresi / Montaj Notları

6-8 hafta + Kargo süresi
Ürün monte edilmiş olarak teslim edilir.

Ürün Açıklaması

- Döşemeli poliüretan oturma yüzeyi ve sırt.
- Siyah plastik kolçaklar.
- Ayaklar metal, krom kaplama veya toz boyalıdır.
- Yumuşak zeminle uyumlu, frenli plastik tekerleklere sahiptir.*

*Sert zemin kullanımına uygun tekerlekler mevcuttur, lütfen belirtiniz ve ayrıca sipariş ediniz.

Boyutlar

Hacim	0.35 m3
Paket	1
Ağırlık	8 kg

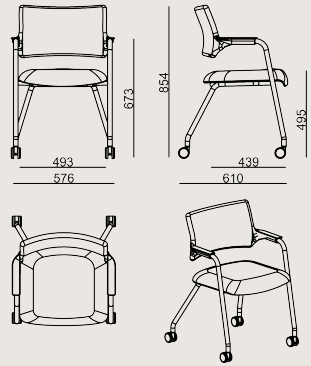

TRISTAN S6 MISAFIR SND 23 N DS EP KMS A
Toplam Genişlik: 576 mm"
Toplam Derinlik: 610 mm"
Toplam Yükseklik: 854 mm"
Oturma Genişliği: 493 mm
Oturma Derinliği: 439 mm
Oturma Yüksekliği: 495 mm
Kol Yüksekliği: 673 mm
For COL: Customer's Own Leather
100 dm2 / 10.76 sq.ft of leather required.
For COM: Customer's Own Material
1 meters / 1.09 yards of fabric required.

RENKLER & MALZEMELER

Metal Renkleri



METALLIC ANTHRACITE POWDER COATING



CHROME

Kumaş renkleri

A Kumaş: Crepe, FK028, İstanbul, KUMAS FIDIVI RADIO
B Kumaş: Era, Valor, Jet, Alba, KUMAS CAMIRA UPLAND
C Kumaş: Rivet, Furnilana, Torino, KUMAS FIDIVI CLASS, KUMAS GABRIEL GRAIN
D Kumaş: Synergy, Main Line Flax, Iseo, Kvadrat Technicolour, KUMAS FIDIVI NABUCCO
E Kumaş: Oceanic, Matera
F Kumaş: Memory 2, Steelcut Trio, Craggan
B+ Kumaş: Jeans, Kvadrat Autumn, Kvadrat Guest, Kvadrat Telemia, KUMAS CAMIRA REPLAY ZERO, KUMAS GABRIEL CYBER

Deri renkleri

Vita Suni Deri: Vita Artificial Leathers
Suni Deri: Artificial Leathers
A Suni Deri: Artificial Leathers A
B Deri: DERI MASTROTTO LINEA 622 NERO, Linea, Atlantic
B Suni Deri: Artificial Leathers B

Tüm renkler &
malzemeler & kataloglar için tarayın