koleksiyon

Tasarımcı
Faruk Malhan

Porte

PORTE S1 G1614NKT

Porte Serisi, tek kişilikten altı kişiliğe kadar farklı ihtiyaçlara yanıt veren çalışma masalarıyla operasyonel ofisler için ideal bir çözümdür. Modern çalışma alanlarına kusursuzca uyum sağlayan tasarımıyla, verimlilik, esneklik ve estetiği bir araya getirir.

Garanti / Temizlik & Bakım

Garanti süresi, teslim tarihinden itibaren beş yıldır. Temizlik ve bakım bilgileri için aşağıdaki QR kodu okutunuz.

Üretim Süresi / Montaj Notları

6-8 hafta + Kargo süresi
Ürün demonte olarak teslim edilir.

Ürün Açıklaması

• İki kişilik masa serisi; 18 mm laminat kaplı ve 2 mm kenar bantlı yonga levha masa tablası.
• İki adet toz boyalı sac metal kablo kapağı ve masanın altına monte edilmiş bir kablo yönetim kanalı bulunmaktadır.
• Vertebra kablo yönetim ürünü ayrıca sipariş edilmelidir.
• Ayaklar, metal üzeri toz boyalıdır.
• Bu serideki modeller Koleksiyon APF panel serileriyle uyumludur.

*Doğru boyutlandırma ve model seçimi için Koleksiyon panele ait teknik dökümanı veya kullanım tablosunu inceleyiniz.

Boyutlar

Hacim	0.41 m3
Paket	4
Ağırlık	0 kg

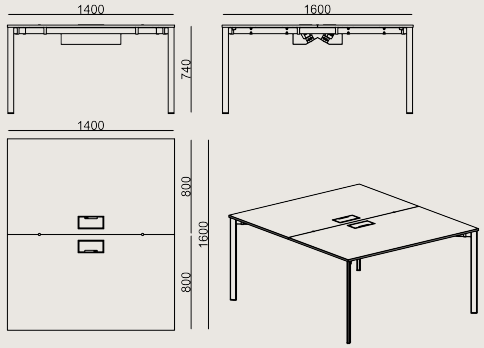

PORTE S1 G1614NKT LAMINAT EPOKSI
Toplam Genişlik: 1400 mm"
Toplam Derinlik: 1600 mm"
Toplam Yükseklik: 740 mm"

RENKLER & MALZEMELER

Metal Renkleri

SATIN EPOXY POWDER COATING

RAL 7021 ANTHRACITE EPOXY POWDER COATING

3101 WHITE EPOXY POWDER COATING

Laminat Renkleri

3101 WHITE

3153 OFİS GREY

VT925 WHITE OAK

VT053 SMOKED OAK

VT459 GREY

Tüm renkler & malzemeler & kataloglar için tarayın